Manuale d'uso, manutezione e parti di ricambio	**Parte 2**
Use, maintenance and spare parts manual	**Part 2**
Gebrauchsanweisung, Instandhaltungsrichtlinien und Ersatzteile	**Teil 2**
Manuel d'utilisation, entretien et pièces de rechange	**Partie 2**
Manual de uso, mantenimiento y repuestos	**Part 2**
Εγχειριδιο χρησης, συντηρησης και ανταλλακτικων	2° Μερος
Manual de utilização, manutenção e partes sobresselentes	**Parte 2**
Handleiding voor gebruik, onderhoud en reservedelslite	**Deel 2**
Brugsanvisning, vedligeholdelse og reservedelslite	**Del 2**

10266K30_MB77K_SIDEARM_2 190416 IV

MB.77K
(SIDE-ARM)

cod. 10266K30

Dati tecnici Technical data Technische daten	Donnèes techniques Datos tècnicos Τεχνικα χαρακτηριστικα	Dados tècnicos Technischengegevens Tekniske data	
Misure impiegabili mm Usable lenghts mm Gebrauchliche Längen mm	Mesures utilisable mm Medidas que se pueden amplear mm Διαστασεισ σε μμ	Medidas que se podem utilizar mm Te gebruiken engtes in mm Brugbare laengder i mm	**8÷16**
Capacità caricatore n° punti Magazine capacity No. of fasteners Magazinkapazität Nägel	Capacitè chargeur n° de points Capacidad cargador n° puntos Δωνατοτητα γεμιστερα, σωνδετερεσ	Capacitade carregador n° pontos Capaciteit magazijn in aantal spijkers Kapacitet af magasin antal klemmme	**200**
Peso kg Weight kg Gewicht kg	Poids kg Peso kg Βαροσ κγ	Peso kg Gewicht in kg Vaegt kg	**30,50**
Dimensioni (AxBxH) mm Dimensions mm Große mm	Dimension mm Dimensiones mm Δωνατοτητα γεμιστερα , σωνδετερεσ	Dimencoes mm Afmetingen in mm Dimensioner mm	**760x550x1230**

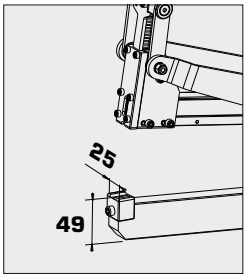

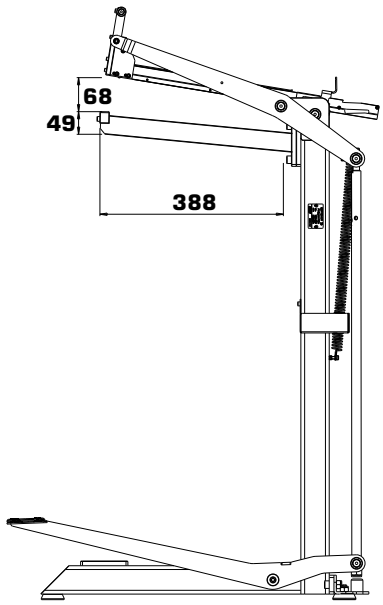

Tipo di punto
Type of fastener
Befestigungselement
Type d'agrafe
Tipo de punto
Τυπος καρφιου
Tipo de ponto
Type nietjes
Tilspændingstype

77K

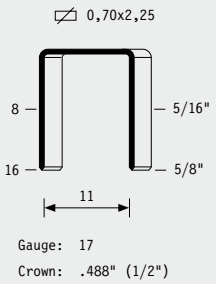

omer s.p.a. Via Foresto 42 - 31058 SUSEGANA TV ITALY Tel.0438/455318 Fax 0438/455530 E-mail: omer@omer.it www.omer.it

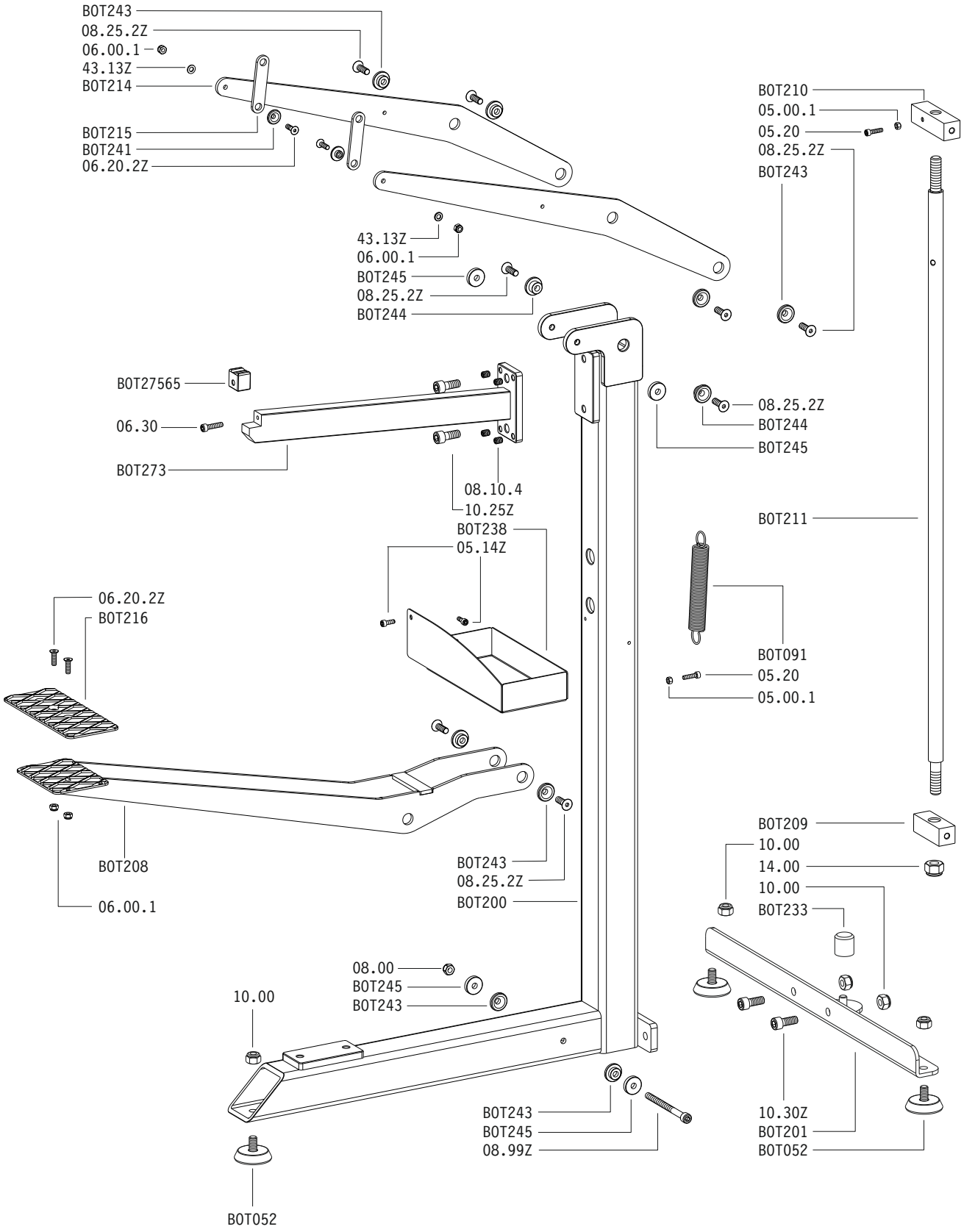

MB.77K

cod. 10266K30

10266K30_MB77K_SIDEARM_2 190416 IV

Parti di ricambio - Spare parts - Ersatzteile - Pièces de rechange - Piezas de repuesto
Λαστιχακια - Partes sobresselentes - Tabel te raadplegen - Reservedele

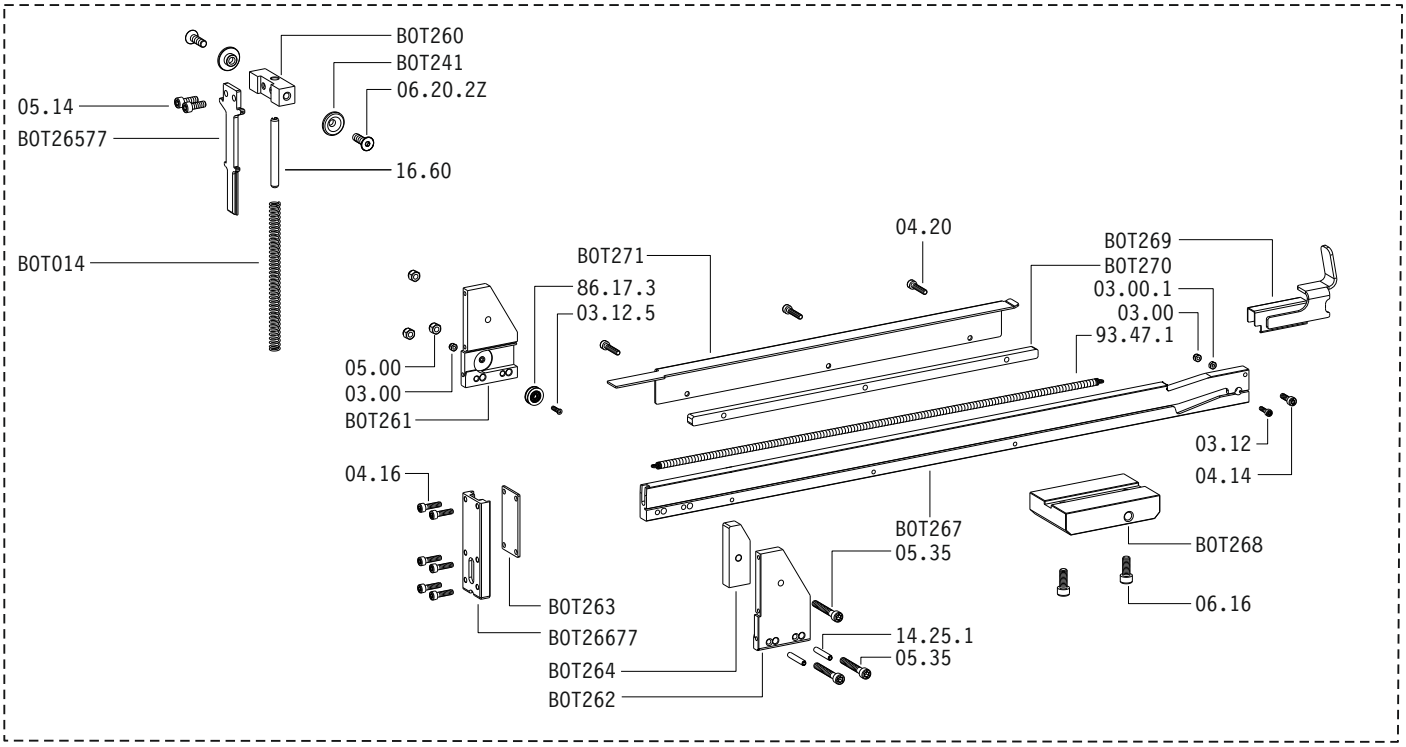

Cod.	Descrizione	*Description*
03.00	Dado	*Nut*
03.00.1	Dado	*Nut*
03.12	Vite	*Screw*
03.12.5	Vite	*Screw*
04.00	Dado	*Nut*
04.14	Vite	*Screw*
04.16	Vite	*Screw*
04.20	Vite	*Screw*
05.00	Dado	*Nut*
05.00.1	Dado	*Nut*
05.14	Vite	*Screw*
05.20	Vite	*Screw*
05.35	Vite	*Screw*
06.00.1	Dado	*Nut*
06.16	Vite	*Screw*
06.20.2Z	Vite	*Screw*
06.25Z	Vite	*Screw*
06.30	Vite	*Screw*
07.13	Chiave	*Wrench*
07.25	Chiave esagonale	*Hex. bar wrench*
07.30	Chiave esagonale	*Hex. bar wrench*
07.40	Chiave esagonale	*Hex. bar wrench*
07.50	Chiave esagonale	*Hex. bar wrench*
07.60	Chiave esagonale	*Hex. bar wrench*
07.80	Chiave esagonale	*Hex. bar wrench*
08.00	Dado	*Nut*
08.10.4	Vite	*Screw*
08.20Z	Vite	*Screw*
08.25.2Z	Vite	*Screw*
08.99Z	Vite	*Screw*
10.00	Dado	*Nut*
10.25Z	Vite	*Screw*
10.30Z	Vite	*Screw*
14.00	Dado	*Nut*
14.25.1	Spina	*Pin*
16.60	Spina	*Pin*

Cod.	Descrizione	*Description*
43.10Z	Rondella	*Washer*
43.13Z	Rondella	*Washer*
86.17.3	Carrucola	*Pulley*
93.47.1	Molla	*Spring*
BOT014	Molla	*Spring*
BOT052	Piedino	*Socle*
BOT091	Molla	*Spring*
BOT200	Telaio	*Frame Body*
BOT201	Supporto	*Support*
BOT208	Pedale	*Foot Lever*
BOT209	Traversa Inferiore	*Lower Cross Bar*
BOT210	Traversa Superiore	*Upper Cross Bar*
BOT211	Tirante	*Connecting Rod*
BOT214	Leva	*Lever*
BOT215	Biella	*Connecting Rod*
BOT216	Piastra	*Plate*
BOT233	Ammortizzatore	*Bumper*
BOT238	Vaschetta	*Staple Container*
BOT241	Bussola	*Bush*
BOT243	Bussola	*Bush*
BOT244	Bussola	*Bush*
BOT245	Distanziale	*Spacer*
BOT260	Porta Battente	*Driver Holder*
BOT261	Fianco Sinistro	*Left Side*
BOT262	Fianco Destro	*Right Side*
BOT263	Controtestina	*Nose*
BOT264	Distanziale	*Spacer*
BOT26577	Battente	*Driver*
BOT26677	Controtestina	*Nose*
BOT267	Caricatore	*Magazine*
BOT268	Supporto Caricatore	*Magazine Support*
BOT269	Spingipunto	*Pusher*
BOT270	Distanziale	*Spacer*
BOT271	Carter	*Carter*
BOT273	Braccio Orizzontale	*Orizzontal Arm*
BOT27565	Incudine	*Anvil*

MB.77K cod. 10266K30

Indice di modifica / Upgrade number: 2

2403924

Dotazioni - Equipment - Ausrüstung - Équipements - Equipamiento - Παρεχομενα Equipamento - Uitrusting - Udstyr

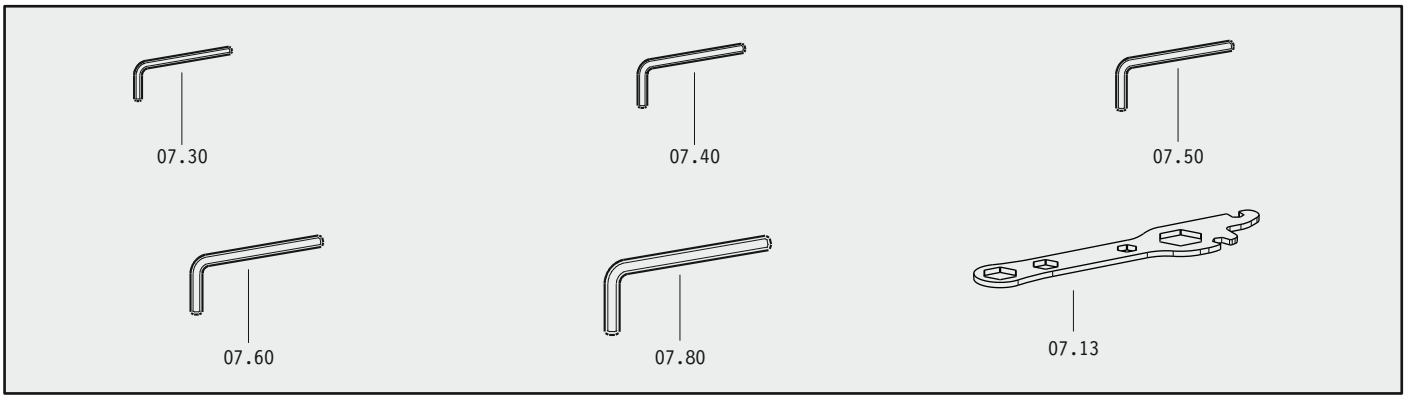

Messa in funzione della pedalina - Installation of the unit

Assemblaggio parti :

Part assembling :

La bottomer è imballata con molla, vaschetta, piastra pedale e il supporto trasversale smontato. Per mettere in funzione la pedalina montare il supporto trasversale alla base, la vaschetta al telaio, la molla come indicato da figura e infine montare la piastra nella posizione scelta.

The bottomer is shipped with spring, staple case, foot lever plate and the the transversal support dismantled. To put in function the unit fasten the support at the base, the staple case at the frame body, the spring as shown in picture and then fasten the foot lever plate in the choosen position.

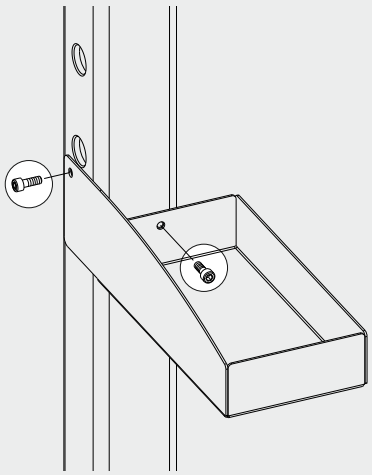

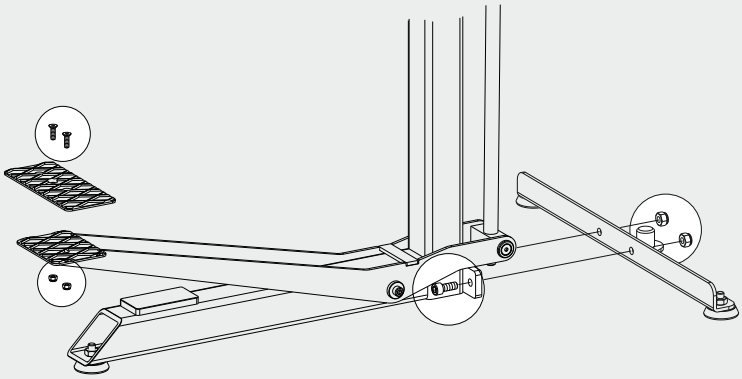

Posizionamento piastra pedale :

Foot lever plate postioning :

Per un più comodo utilizzo è possibile spostare la piastra pedale in 3 posizioni diverse, per fare ciò svitare le viti che fissano la piastra al pedale e riavvitarle nella posizione scelta 1, 2 o 3.

For a better utilization it's possible to chose 3 configuration for the foot lever plate, to do this unscrew the screw from the plate and remount them in the chosen position 1, 2 or 3.

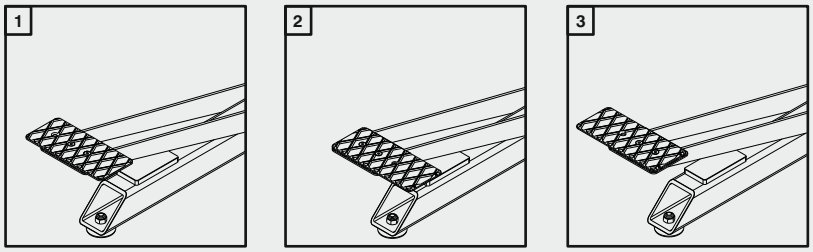

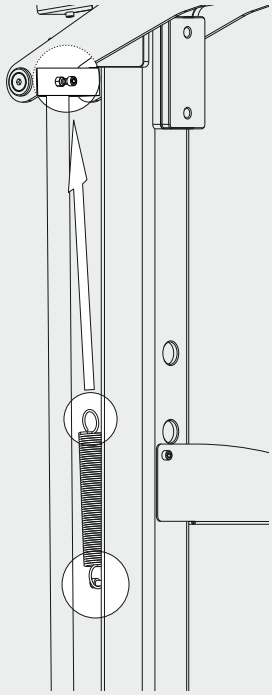

Caricamento - Loading

- Arretrare lo spingipunto ① e agganciarlo alla vite finecorsa ②.
Pull the pusher backwards ① and hook it at the stop position at the rear of the tool ②.

- Inserire le graffe, quindi rilasciare lo spingipunto ③.
Load the magazine with staples, then release the pusher ③.

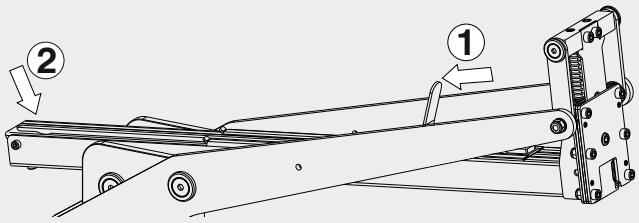

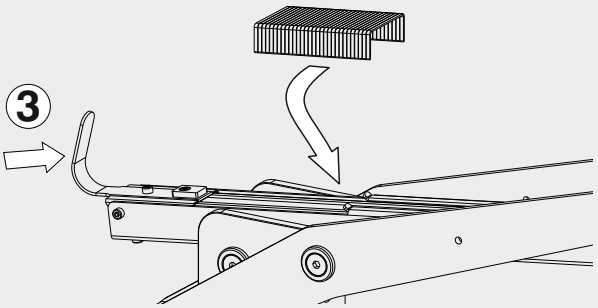

Regolazioni - Adjustment

Centratura incudine :
Anvil alignment :

- Allentare le viti ① che fissano il braccio al telaio.
Loose the screws ① that fasten the arm at the frame body.

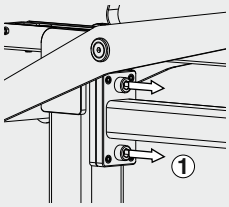

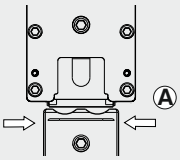

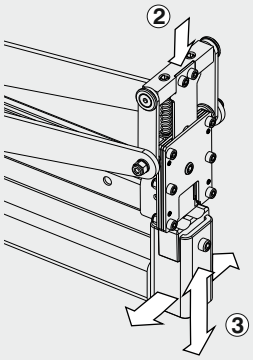

- Con testa abbassata ②, centrare l'incudine Ⓐ rispetto al battente ③ agendo sui grani ④, infine richiudere le viti ⑤.
While the stapling head is lowered ②, center the anvil Ⓐ with the driver blade ③ by operating the screws ④, tighteen again the screws ⑤.

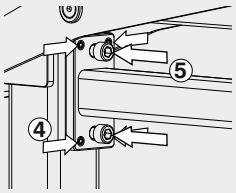

Graffatura :
Stapling :

- Allentare il dado che blocca il tirante alla traversa inferiore.
Loose the nut that fasten the connecting rod at the lower cross bar.

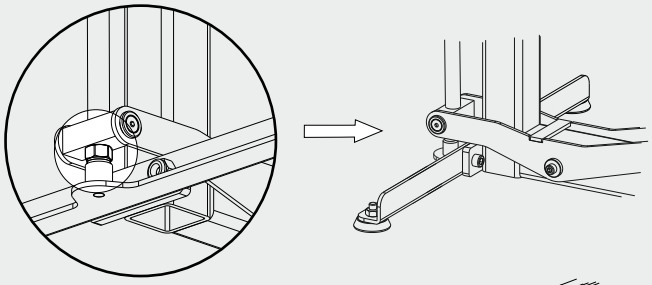

- Con un perno inserito nell'apposito foro ruotare il tirante fino a trovare il tipo di graffatura desiderata e richiudere il dado di blocco.
With a pin inserted in the apposit hole adjust the connecting rod till finding the wished stapling and tighten again the locking nut.

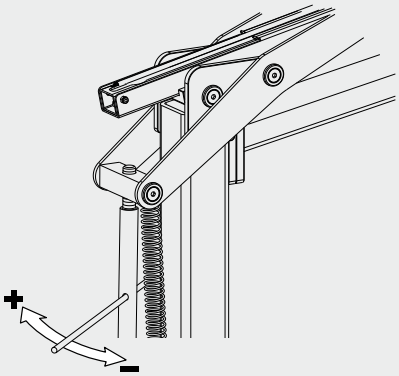

+ ***Stringe la graffatura***
Tighten the stapling

– ***Allenta la graffatura***
Loose the stapling

Istruzioni di Sicurezza - Safety Istructions

IMPORTANTE NON DISTRUGGERE !

Leggere attentamente questo manuale prima di usare la graffatrice e rispettare le norme di sicurezza qui contenute.

Introduzione

Allo scopo di assicurare la massima affidabilità di esercizio, la OMER spa ha effettuato un'accurata scelta dei materiali e dei componenti da impiegare nella costruzione dell'utensile, sottoponendolo a regolare collaudo prima della consegna. Il buon rendimento nel tempo della graffatrice dipende anche da un corretto uso e da un'adeguata manutenzione preventiva.
Tutti gli elementi costruttivi, gli organi di collegamento e comando sono stati progettati e realizzati con un grado di sicurezza tale da poter resistere a sollecitazioni superiori a quelle del normale utilizzo.

Condizioni d'uso previste dal costruttore

La graffatrice è stata progettata esclusivamente per la chiusura di scatole in cartone.
Non si deve usare la macchina né eseguire su di essa alcun intervento, se prima non si è accuratamente letto e compreso questo manuale.
Azionare la graffatrice SOLO dopo aver posizionato il cartone da chiudere.
Si fa divieto di impiegare la macchina per un uso diverso da quanto indicato.
La OMER spa non può essere ritenuta responsabile per guasti, inconvenienti o infortuni dovuti alla non ottemperanza a questo divieto.

Norme di sicurezza

-Non permettere l'uso della graffatrice a bambini o a persone non competenti.
-Non utilizzare la graffatrice se vi sono parti danneggiate.
-Non piantare punti metallici su altri già messi in precedenza.
-Mentre si opera tenere distante le mani dalla zona di cucitura.

IMPORTANT KEEP IN A SAFE PLACE!

Read this manual carefully before using the stapler. All safety instructions must be strictly observed.

Introduction.

In order to assure the top working reliability, OMER has made a careful choice of the materials and components used in the manufacture of the tool that has been tested before delivery. Performances and durability of the tool in time depend on its proper use and adequate servicing according to the instructions provided with this manual. All components of the tool and it's working devices have been designed and tested to provide the highest safety standards to withstand much severe stresses than usually involved with the regular use of the tool under the conditions set in this manual.

Conditions of use prescribed by the manufacturer.

The tool is strictly and exclusively designed for closing cardboard boxes.
Never use the tool or do any maintenance or repair without reading and understanding what stated in this manual.
Activate the tool only after leaning the cardboard box you are willing to close.
Never use the tool under conditions or for applications not set in this manual.
OMER won't be liable for failures, breakdowns or accidents caused by not observing this rule.

Safety instructions:

-Do not allow children or unskilled person to use the tool.
-Never use the tool when knowing that any of the part is damaged.
-Never drive staples on top of those driven earlier.
-While operating keep hand away from the sapled area

GARANZIA

La **OMER spa** si impegna a sostituire gratuitamente, per tutta la durata della chiodatrice, i particolari che saranno riconosciuti, a giudizio dei tecnici della casa costruttrice, soggetti a difetto del materiale o di fabbricazione. Non saranno sostituiti in garanzia i componenti soggetti alla normale usura dovuta al funzionamento. La presente garanzia decade qualora vengano rilevate anomalie di funzionamento o rotture non causate da difetti di fabbricazione ma imputabili ad un uso dell'utensile non conforme alle norme indicate dal costruttore. Gli eventuali costi di trasporto saranno sempre e comunque a carico del cliente.

GUARANTEE

OMER spa undertakes to replace free of charge any parts which its engineers acknowledge to be faulty due to manufacturing or material defects, during the life of the machine. The guarantee does not cover any components subject to normal wear and tear during operation. This guarantee is void if malfunction or breakage are due not to manufacturing faults but to an improper use of the tool, not in conformity with the manufacturer's instructions. Freight charges are always at the buyer's expense.